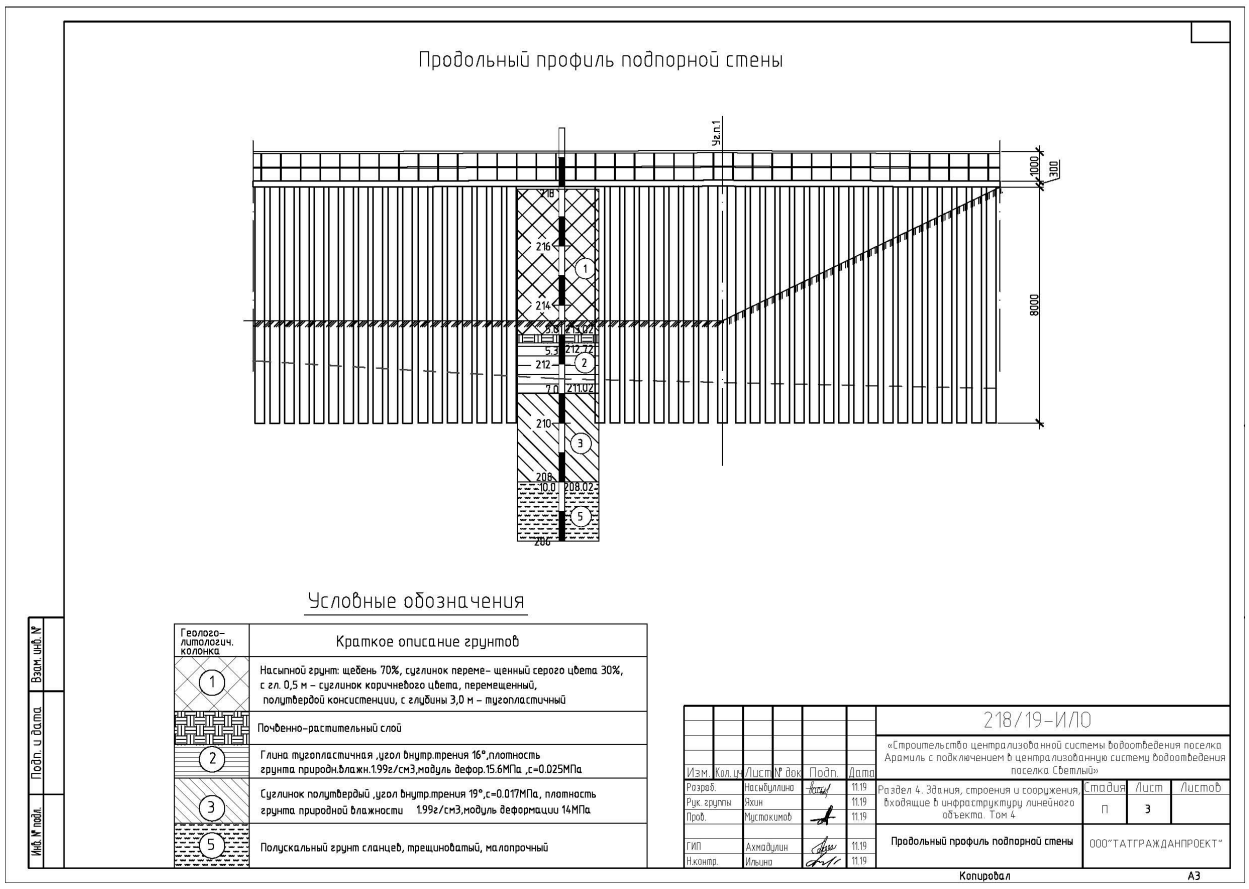
Продольный профиль подпорной стены
Условные обозначения
Краткое описание грунтов
218/19-ИЛО
«Строительство централизованной системы водоотведения поселка Арамиль с подключением в централизованную систему водоотведения поселка Светлый»
Раздел 4. Здания, строения и сооружения, входящие в инфраструктуру линейного объекта. Том 4
Продольный профиль подпорной стены
ООО"ТАТГРАЖДАНПРОЕКТ"
Копировал
А3

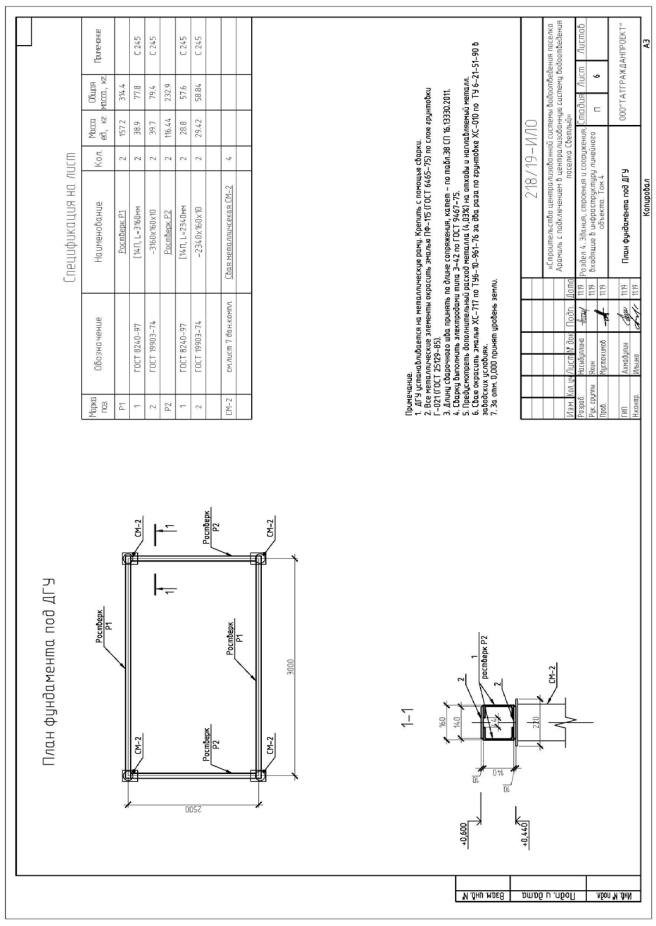
План фундамента под ДГУ
1-1
Спецификация на лист
218/19-ИЛО
ООО"ТАТГРАЖДАНПРОЕКТ"

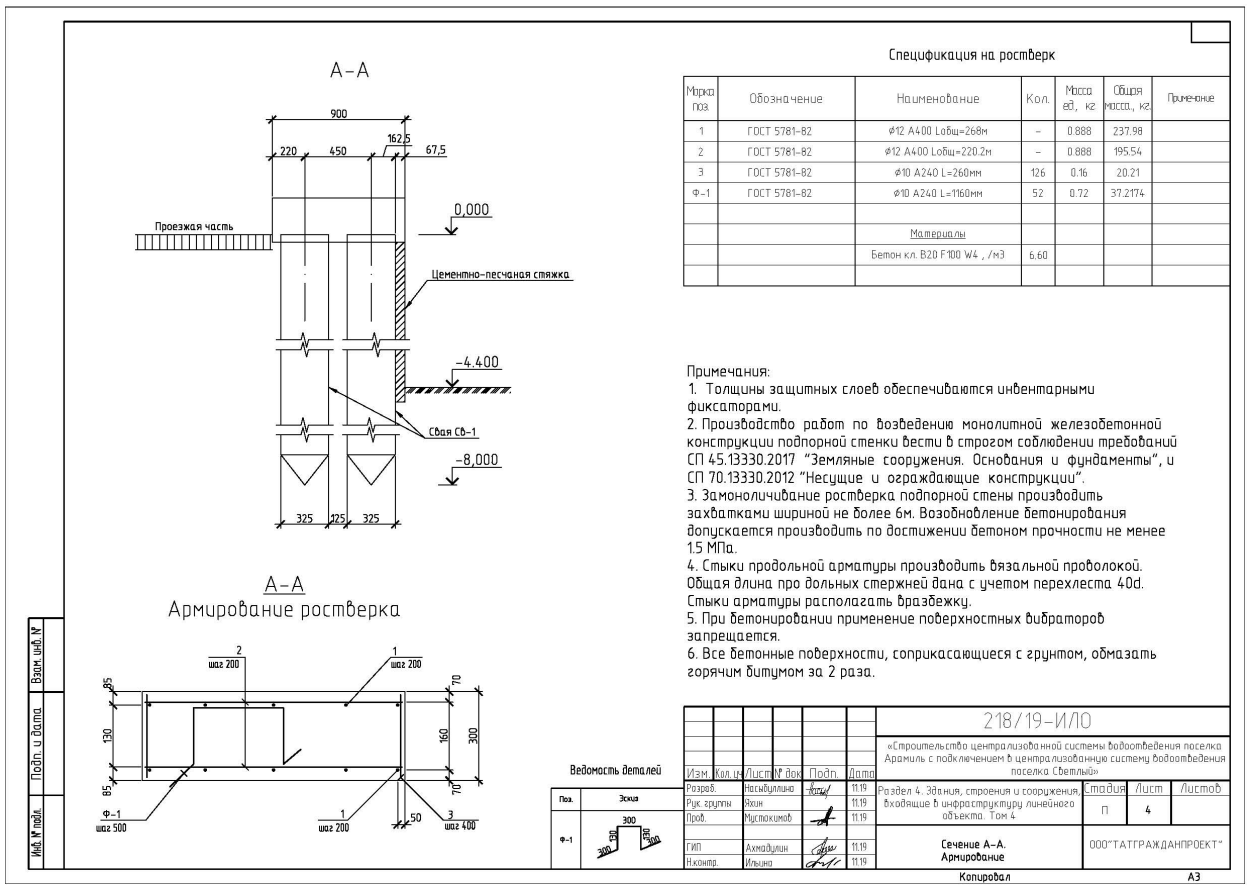
А-А
Армирование ростверка
Спецификация на ростверк
Примечания:
1. Толщины защитных слоев обеспечиваются инвентарными фиксаторами.
2. Производство работ по возведению монолитной железобетонной конструкции подпорной стенки вести в строгом соблюдении требований СП 45.13330.2017 "Земляные сооружения. Основания и фундаменты", и СП 70.13330.2012 "Несущие и ограждающие конструкции".
3. Замоноличивание ростверка подпорной стены производить захватками шириной не более 6м. Возобновление бетонирования допускается производить по достижении бетоном прочности не менее 1.5 МПа.
4. Стыки продольной арматуры производить вязальной проволокой. Общая длина про дольных стержней дана с учетом перехлеста 40d. Стыки арматуры располагать враздежку.
5. При бетонировании применение поверхностных вибраторов запрещается.
6. Все бетонные поверхности, соприкасающиеся с грунтом, обмазать горячим битумом за 2 раза.
Ведомость деталей
218/19-ИЛО
«Строительство централизованной системы водоотведения поселка Арамиль с подключением в централизованную систему водоотведения поселка Светлый»
Раздел 4. Здания, строения и сооружения, входящие в инфраструктуру линейного объекта. Том 4
Сечение А-А. Армирование
ООО"ТАТГРАЖДАНПРОЕКТ"
Копировал
А3

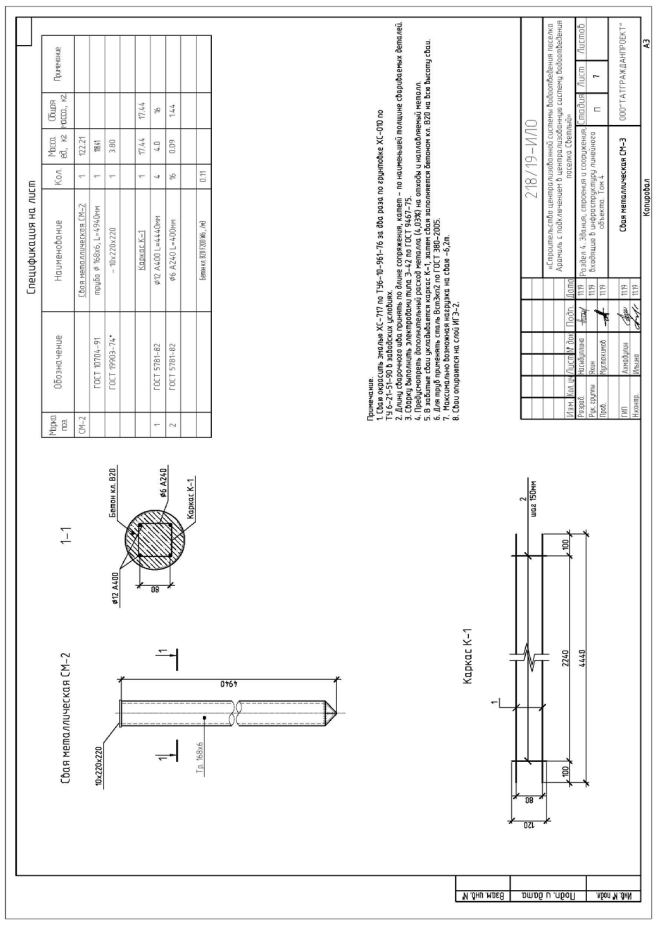
Спецификация на лист
218/19-ИЛО
ООО"ТАТГРАЖДАНПРОЕКТ"
Копировал

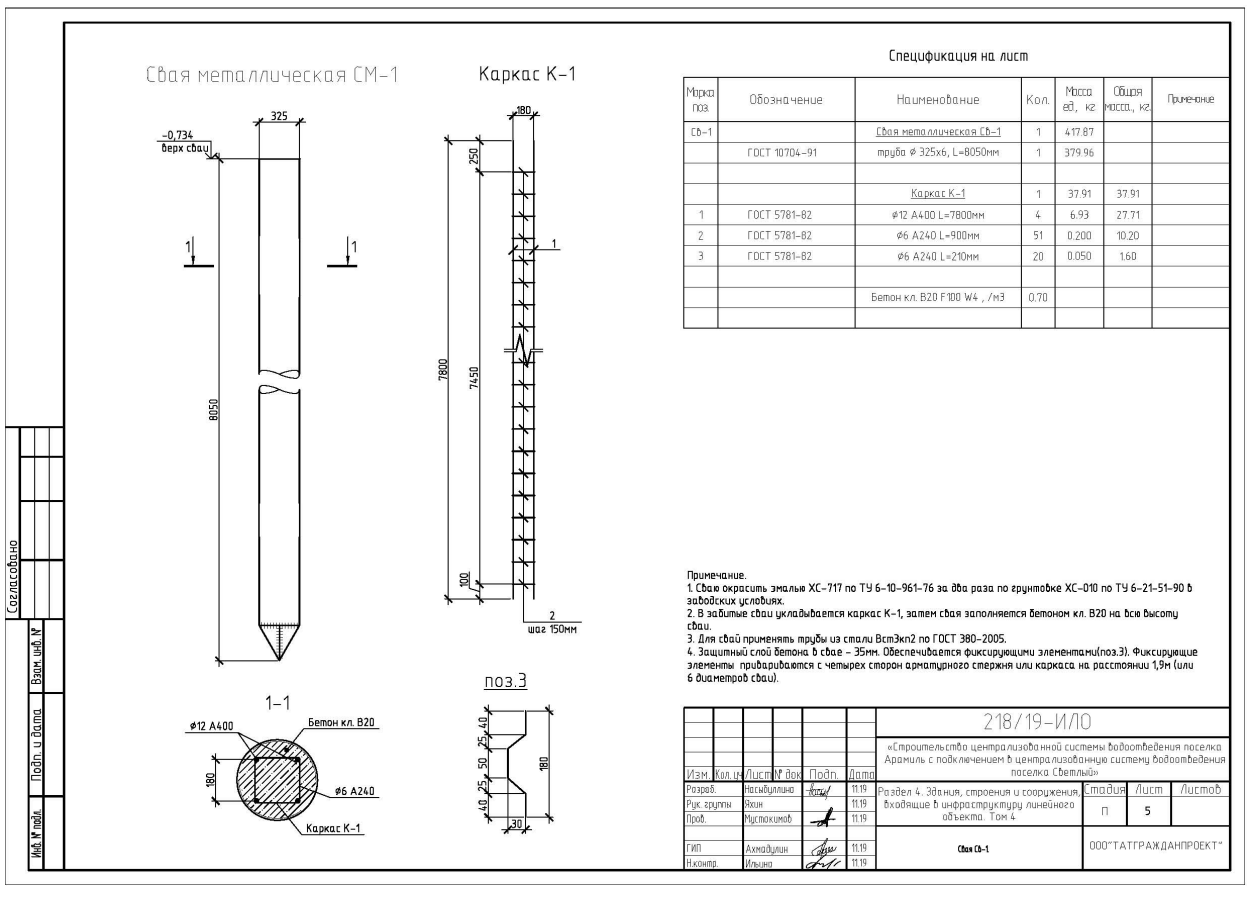
Свая металлическая СМ-1
Каркас К-1
Спецификация на лист
218/19-ИЛО
«Строительство централизованной системы водоотведения поселка Арамиль с подключением в централизованную систему водоотведения поселка Светлый»
Раздел 4. Здания, строения и сооружения, входящие в инфраструктуру линейного объекта. Том 4
Свая СБ-1
ООО"ТАТГРАЖДАНПРОЕКТ"

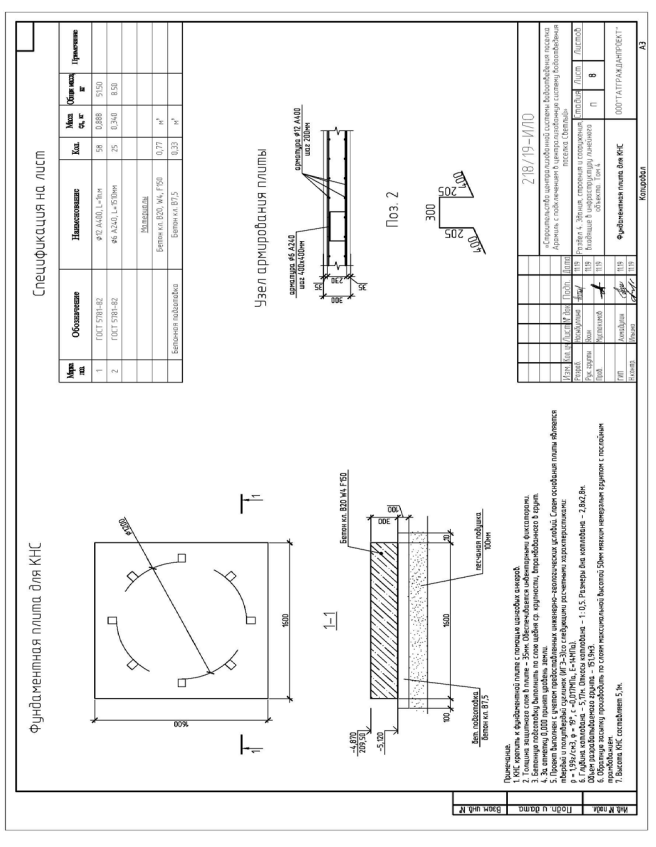
Фундаментная плита для КНС
Узел армирования плиты
Спецификация на лист
218/19-ИЛО
ООО"ТАТГРАЖДАНПРОЕКТ"
Копировал