РОССИЙСКАЯ ФЕДЕРАЦИЯ
СВЕРДЛОВСКАЯ ОБЛАСТЬ

ПОСТАНОВЛЕНИЕ

АДМИНИСТРАЦИИ АРАМИЛЬСКОГО ГОРОДСКОГО ОКРУГА

от 28092020 № 435

Об утверждении проекта межевания территории, ограниченной улицами Мира –Чапаева – Комсомольская – Малышева в городе Арамиль Арамильского городского округа Свердловской области

В целях обеспечения устойчивого развития Арамильского городского округа в соответствии с Градостроительным кодексом Российской Федерации, Федеральным законом от 06 октября 2003 года № 131-ФЗ «Об общих принципах организации местного самоуправления в Российской Федерации», Правилами землепользования и застройки Арамильского городского округа, утвержденными Решением Думы Арамильского городского округа от 20.08.2020 № 73/2, постановлением Главы Арамильского городского округа от 23.08.2019 № 855 «О подготовке проекта межевания территории, ограниченной улицами Мира –Чапаева – Комсомольская – Малышева в городе Арамиль Арамильского городского округа Свердловской области», заключения о результатах общественных обсуждений от 25.09.2020 № 11-2020-ПЗЗ, руководствуясь статьей 30 Устава Арамильского городского округа

ПОСТАНОВЛЯЮ:

1. Утвердить Проект межевания территории, ограниченной улицами Мира – Чапаева – Комсомольская – Малышева в городе Арамиль Арамильского городского округа Свердловской области, в следующем составе:
   1) Положение о межевании территории 05-20/ПМ/3 (приложение № 1);
   2) Схема межевания территории, 1 этап, М 1:1000 (приложение № 2);
   3) Схема межевания территории, 2 этап, М 1:1000 (приложение № 3);
   4) Каталог координат земельных участков (приложение № 4).
2. Участникам градостроительной и кадастровой деятельности руководствоваться проектом межевания территории, ограниченной улицами Мира –Чапаева – Комсомольская – Малышева в городе Арамиль Арамильского городского округа Свердловской области, утвержденным настоящим Постановлением.

3. С момента подписания настоящего постановления в течение 7 дней опубликовать его в газете «Арамильские вести» и разместить на официальном сайте Арамильского городского округа.

4. Контроль исполнения настоящего постановления возложить на заместителя главы Администрации Арамильского городского округа Р.В. Гарифуллина.

Глава Арамильского городского округа В.Ю. Никитенко

Приложение № 1
к Постановлению Администрации
Арамильского городского округа
от 28 09 2020 № 435

Проект межевания

на территорию квартала существующей жилой застройки в границах улиц Комсомольская, Чапаева, Мира, Малышева города Арамиль, Свердловской области

Положение о межевании территории

05-20/ПМ/3

Введение

Проект межевания разработан на территорию квартала существующей жилой застройки в границах улиц Комсомольская, Чапаева, Мира, Малышева города Арамиль на основании постановления Главы Арамильского городского округа «О подготовке проекта межевания территории, ограниченной улицами Мира – Чапаева – Комсомольская – Малышева в городе Арамиль Арамильского городского округа Свердловской области» от 17.07.2020 № 295

Проект разработан в 2 этапа формирования земельных участков и их частей:

I этап – формирование двух земельных участков с видом разрешенного использования «Среднеэтажная жилая застройка», выделение земельного участка под благоустройство территории. Определение красных линий.

II этап – формирование земельного участка с видом разрешенного использования ««Среднеэтажная жилая застройка».

Местоположение территории расположена в центральной части города г. Арамиль. Границы территории проектирования ограничены ул. Мира, ул. Чапаева, продолжением ул. Малышева, ул. Комсомольской.

Площадь территории проектирования – 3,02 га.

1 этап

Сведения об образуемых и изменяемых земельных участках

Таблица 1

УН	Площадь ($м^2$)	Вид разрешённого использования земельного участка и код (числовое обозначение) в соответствии с классификатором видов разрешённого использования земельных участков	Категория земель	Способ формирования
:377:ЗУ1	5421	2.5 Среднеэтажная жилая застройка	Земли населённых пунктов	Образование путем раздела земельного участка с кадастровым номером 66:33:0101007:377
:377:ЗУ2	4412	2.5 Среднеэтажная жилая застройка	Земли населённых пунктов	Образование путем раздела земельного участка с кадастровым номером 66:33:0101007:377
:377:ЗУ3	1511	12.0.2 Благоустройство территории	Земли населённых пунктов	Образование путем раздела земельного участка с кадастровым номером

УН	Площадь ($м^2$)	Вид разрешённого использования земельного участка и код (числовое обозначение) в соответствии с классификатором видов разрешённого использования земельных участков	Категория земель	Способ формирования
				66:33:0101007:377

2 этап

Сведения об образуемых и изменяемых земельных участках

Таблица 2

УН	Площадь ($м^2$)	Вид разрешённого использования земельного участка и код (числовое обозначение) в соответствии с классификатором видов разрешённого использования земельных участков	Категория земель	Способ формирования
1	3097	2.5 Среднеэтажная жилая застройка	Земли населённых пунктов	Образование путем объединения участков 66:33:0101007:85, 66:33:0101007:1643, 66:33:0101007:377:ЗУ3
2	1330	2.1 Для индивидуального жилищного строительства	Земли населённых пунктов	Образование путем перераспределения земель и земельного участка с кадастровым номером 66:33:0101007:374
3	1361	2.1 Для индивидуального жилищного строительства	Земли населённых пунктов	Образование путем перераспределения земель и земельного участка с кадастровым номером 66:33:0101007:375
4	1260	2.1 Для индивидуального жилищного строительства	Земли населённых пунктов	Образование путем перераспределения земель и земельного участка с кадастровым номером 66:33:0101007:191
5	1400	2.1 Для индивидуального жилищного строительства	Земли населённых пунктов	Образование путем перераспределения земель и земельного участка с кадастровым номером 66:33:0101007:376

УН	Площадь ($м^2$)	Вид разрешённого использования земельного участка и код (числовое обозначение) в соответствии с классификатором видов разрешённого использования земельных участков	Категория земель	Способ формирования
6	1220	2.1 Для индивидуального жилищного строительства	Земли населённых пунктов	Образование путем перераспределения земель и земельного участка с кадастровым номером 66:33:0101007:78
7	1326	2.1 Для индивидуального жилищного строительства	Земли населённых пунктов	Образование путем перераспределения земель и земельного участка с кадастровым номером 66:33:0101007:530
8	1292	2.1 Для индивидуального жилищного строительства	Земли населённых пунктов	Образование путем перераспределения земель и земельного участка с кадастровым номером 66:33:0101007:1662
9	1254	2.1 Для индивидуального жилищного строительства	Земли населённых пунктов	Образование путем перераспределения земель и земельного участка с кадастровым номером 66:33:0101007:79
10	1098	2.1 Для индивидуального жилищного строительства	Земли населённых пунктов	Образование путем перераспределения земель и земельного участка с кадастровым номером 66:33:0101007:138

Каталоги координат образуемых и изменяемых земельных участков представлены в приложении к книге 1. Положение о межевании территории.

Сведения о границах территории, в отношении которой утвержден проект межевания.

Границы проекта межевания совпадают с утверждаемыми красными линиями. Перечень координат характерных точек границы территории, в отношении которой разработан и утвержден проект межевания и красных линий, приведен в таблице 3

Таблица 3

МСК-66							
№ поворотной точки	X, м	Y, м	L, м	№ поворотной точки	X, м	Y, м	L, м
1	2	3	4	5	6	7	8
1	363523.81	1556329.39	8.44	110	364388.84	1555095.69	1.75
1	375244.26	1547748.7	20.62	26	375154.3	1547930.79	6.05
2	375253.08	1547767.34	20.24	27	375148.41	1547932.17	10.01
3	375262.39	1547785.31	10.2	28	375138.73	1547934.74	5.19
4	375266.68	1547794.56	9.91	29	375133.72	1547936.07	15.81
5	375270.85	1547803.55	20.38	30	375118.45	1547940.2	0.42
6	375279.5	1547822	24.01	31	375118.04	1547940.3	19.13
7	375289.9	1547843.64	20.29	32	375099.46	1547944.84	0.17
8	375298.6	1547861.97	13.58	33	375099.4	1547944.68	10.2
9	375304.42	1547874.24	20.88	34	375096	1547935.06	2
10	375313.36	1547893.11	7.19	35	375095.34	1547933.17	41.37
11	375315.8	1547899.87	5.12	36	375081.57	1547894.16	3.02
12	375310.99	1547901.61	20.9	37	375080.56	1547891.31	49.28
13	375290.83	1547907.12	4.93	38	375064.99	1547844.55	18.99
14	375289.11	1547902.5	22.48	39	375058.96	1547826.54	52.98
15	375267.13	1547907.22	20.22	40	375107.89	1547806.23	21.9
16	375247.36	1547911.46	18.95	41	375128.2	1547798.04	12.33
17	375228.83	1547915.43	25.99	42	375139.59	1547793.31	14.73
18	375203.42	1547920.88	14.48	43	375153.01	1547787.24	20.68
19	375189.26	1547923.92	4.23	44	375172.01	1547779.08	18.17
20	375185.15	1547924.94	1.27	45	375188.71	1547771.91	18.92
21	375184.78	1547923.72	0.4	46	375206.1	1547764.46	26.49
22	375184.39	1547923.82	5.54	47	375230.58	1547754.34	2
23	375178.97	1547924.98	8.59	48	375232.43	1547753.58	12.8
24	375170.57	1547926.79	9.39	49	375244.26	1547748.7	0
25	375161.39	1547928.77	7.37				

Приложение № 2
к Постановлению Администрации
Арамильского городского округа
от 28.09.2020 № 435

Проект межевания территории, ограниченной улицами Мира –Чапаева – Комсомольская – Малышева в городе Арамиль Арамильского городского округа Свердловской области
Схема межевания территории, 1 этап, М 1:1000

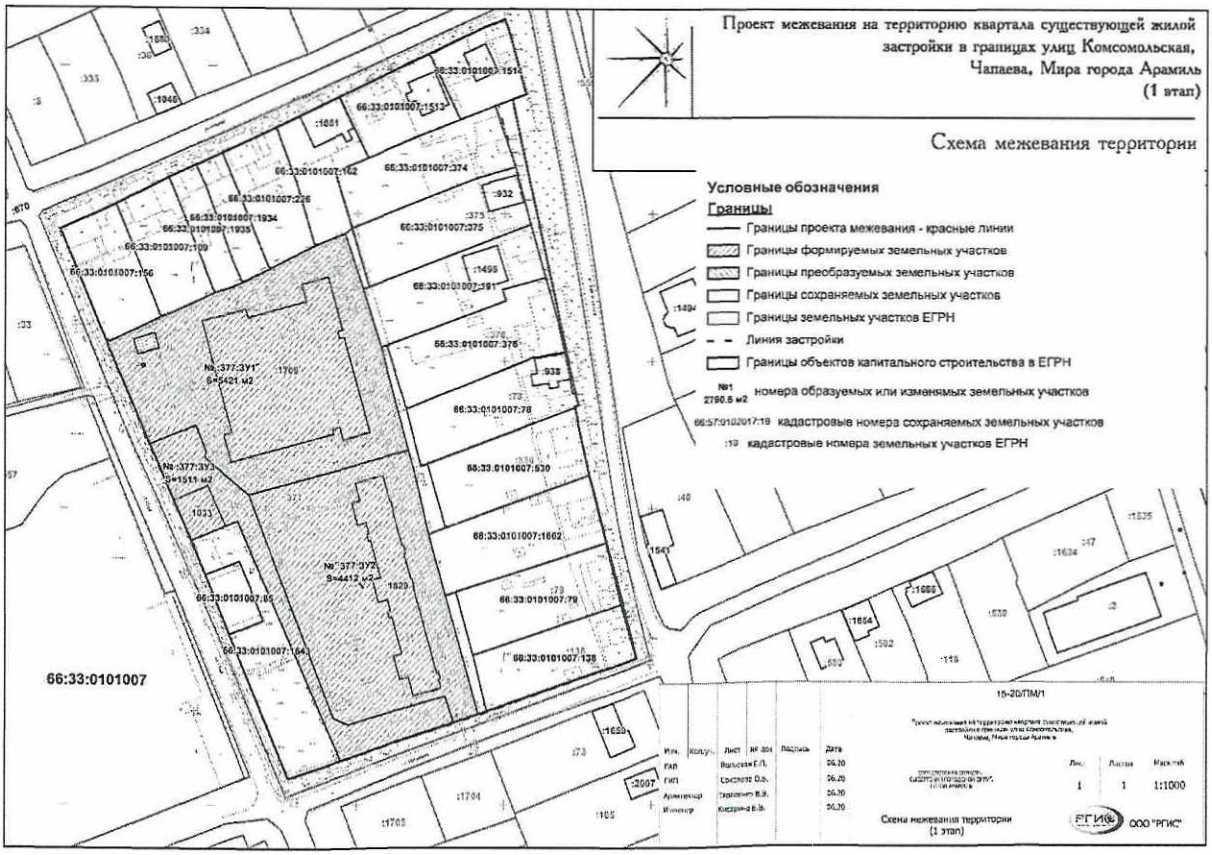

Приложение № 3
к Постановлению Администрации
Арамильского городского округа
от 28 09 2020 № 435

Проект межевания территории, ограниченной улицами Мира –Чапаева – Комсомольская – Малышева в городе Арамиль Арамильского городского округа Свердловской области
Схема межевания территории, 2 этап, М 1:1000

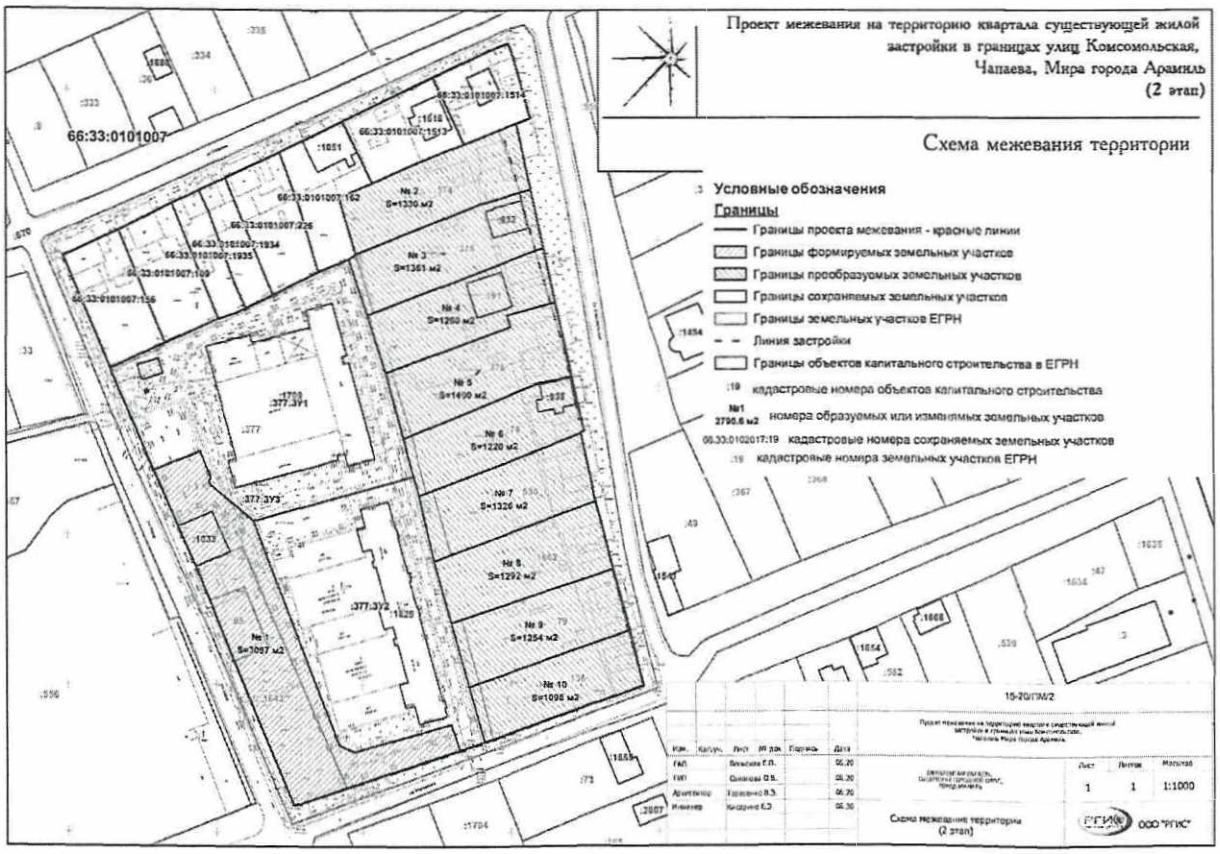

Приложение № 4
к постановлению Администрации
Арамильского городского округа
От 28 09 2020 № 435

Положение о межевании территории
Каталоги координат земельных участков
(код: 05-20/ПМ/5.1)

1 Этап

Участок №:377:ЗУ1

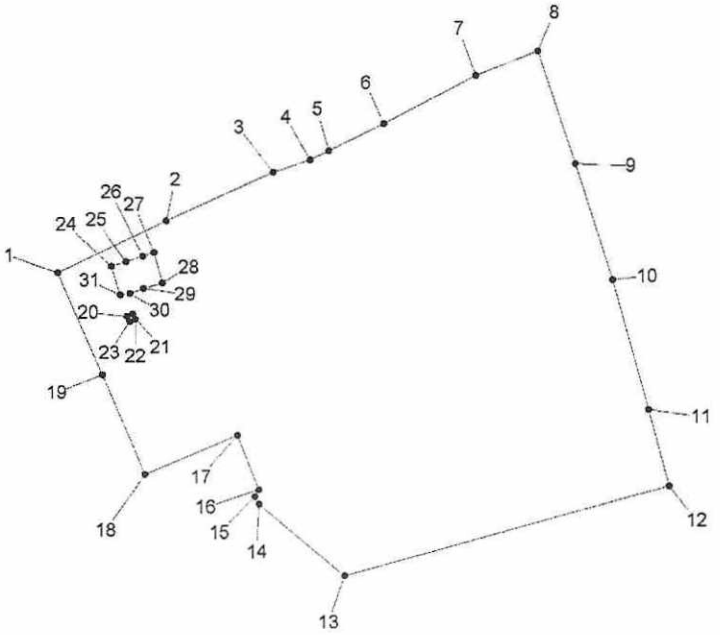

M 1:1000

Каталог координат участка №:377:ЗУ1

N	X	Y	D
1	375 206.1	1 547 764.46	20.37
2	375 214.82	1 547 782.87	19.99
3	375 223.03	1 547 801.1	6.58
4	375 225.11	1 547 807.34	3.52
5	375 226.66	1 547 810.5	10.35
6	375 231.24	1 547 819.78	17.44
7	375 239.31	1 547 835.24	11.20
8	375 243.43	1 547 845.66	20.03
9	375 224.4	1 547 851.91	20.59
10	375 204.77	1 547 858.12	22.92
11	375 182.64	1 547 864.09	13.20
12	375 169.9	1 547 867.53	56.64
13	375 154.92	1 547 812.91	18.77
14	375 166.93	1 547 798.48	1.45
15	375 168.2	1 547 797.79	1.36
16	375 169.39	1 547 798.45	9.76
17	375 178.46	1 547 794.85	17.04
18	375 172.01	1 547 779.08	18.17
19	375 188.71	1 547 771.91	18.92
1	375 206.1	1 547 764.46	0.00
20	375 198.7	1 547 776.14	1.01
21	375 199.12	1 547 777.06	1.01
22	375 198.21	1 547 777.49	1.01
23	375 197.79	1 547 776.57	1.01
20	375 198.7	1 547 776.14	0.00
24	375 207.19	1 547 773.53	2.55
25	375 207.96	1 547 775.96	3.03
26	375 208.87	1 547 778.85	1.99
27	375 209.47	1 547 780.75	5.28
28	375 204.38	1 547 782.17	3.37
29	375 203.44	1 547 778.93	2.46
30	375 202.55	1 547 776.64	1.65
31	375 202.33	1 547 775	5.08
24	375 207.19	1 547 773.53	0.00

Участок №:377:ЗУ3

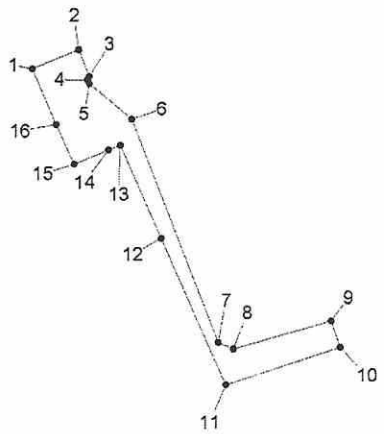

М 1:2000

Каталог координат участка №:377:ЗУ3

N	X	Y	D
1	375 172.01	1 547 779.08	17.04
2	375 178.46	1 547 794.85	9.76
3	375 169.39	1 547 798.45	1.36
4	375 168.2	1 547 797.79	1.45
5	375 166.93	1 547 798.48	18.77
6	375 154.92	1 547 812.91	80.94
7	375 079.41	1 547 842.07	5.53
8	375 077.18	1 547 847.13	34.21
9	375 086.6	1 547 880.02	9.30
10	375 077.78	1 547 882.96	40.48
11	375 064.99	1 547 844.55	54.07
12	375 114.53	1 547 822.88	34.39
13	375 146.04	1 547 809.1	4.39
14	375 144.48	1 547 805	12.67
15	375 139.59	1 547 793.31	14.73
16	375 153.01	1 547 787.24	20.68
1	375 172.01	1 547 779.08	0.00

Участок №:377:ЗУ3

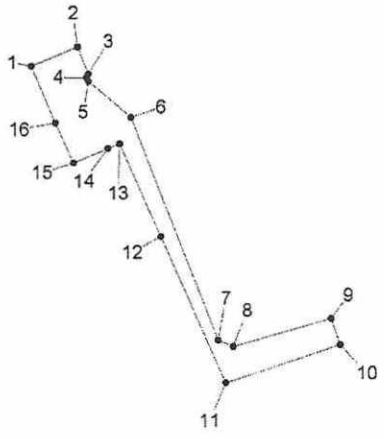

М 1:2000

Каталог координат участка №:377:ЗУ3

N	X	Y	D
1	375 172.01	1 547 779.08	17.04
2	375 178.46	1 547 794.85	9.76
3	375 169.39	1 547 798.45	1.36
4	375 168.2	1 547 797.79	1.45
5	375 166.93	1 547 798.48	18.77
6	375 154.92	1 547 812.91	80.94
7	375 079.41	1 547 842.07	5.53
8	375 077.18	1 547 847.13	34.21
9	375 086.6	1 547 880.02	9.30
10	375 077.78	1 547 882.96	40.48
11	375 064.99	1 547 844.55	54.07
12	375 114.53	1 547 822.88	34.39
13	375 146.04	1 547 809.1	4.39
14	375 144.48	1 547 805	12.67
15	375 139.59	1 547 793.31	14.73
16	375 153.01	1 547 787.24	20.68
1	375 172.01	1 547 779.08	0.00

2 этап

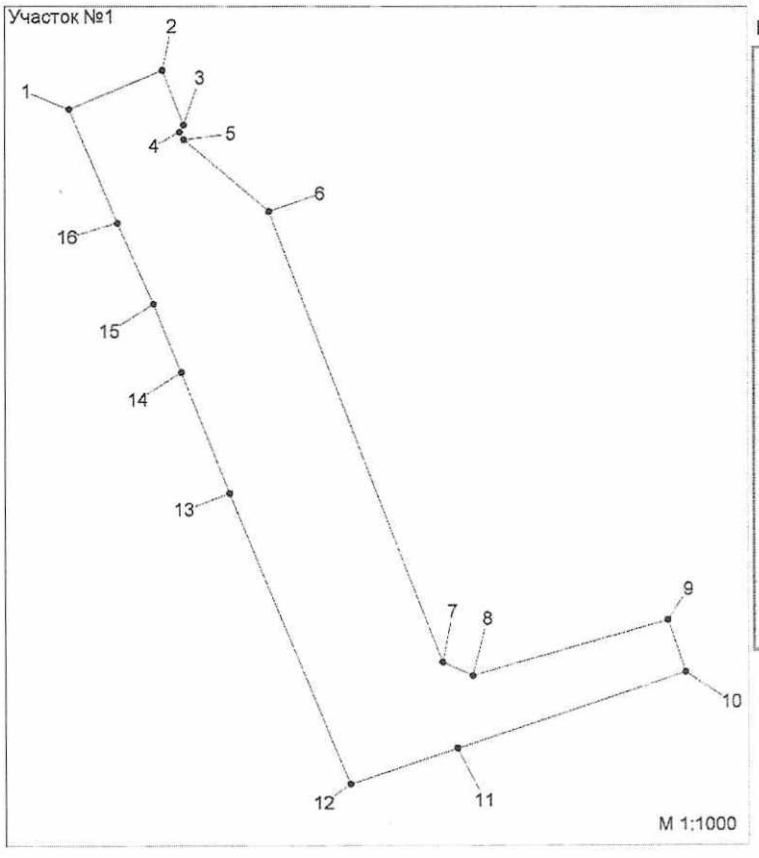

Каталог координат участка №1

N	X	Y	D
1	375 172.01	1 547 779.08	17.04
2	375 178.46	1 547 794.85	9.76
3	375 169.39	1 547 798.45	1.36
4	375 168.2	1 547 797.79	1.45
5	375 166.93	1 547 798.48	18.77
6	375 154.92	1 547 812.91	80.94
7	375 079.41	1 547 842.07	5.53
8	375 077.18	1 547 847.13	34.21
9	375 086.6	1 547 880.02	9.30
10	375 077.78	1 547 882.96	40.48
11	375 064.99	1 547 844.55	18.99
12	375 058.96	1 547 826.54	52.98
13	375 107.89	1 547 806.23	21.90
14	375 128.2	1 547 798.04	12.33
15	375 139.59	1 547 793.31	14.73
16	375 153.01	1 547 787.24	20.68
1	375 172.01	1 547 779.08	0.00

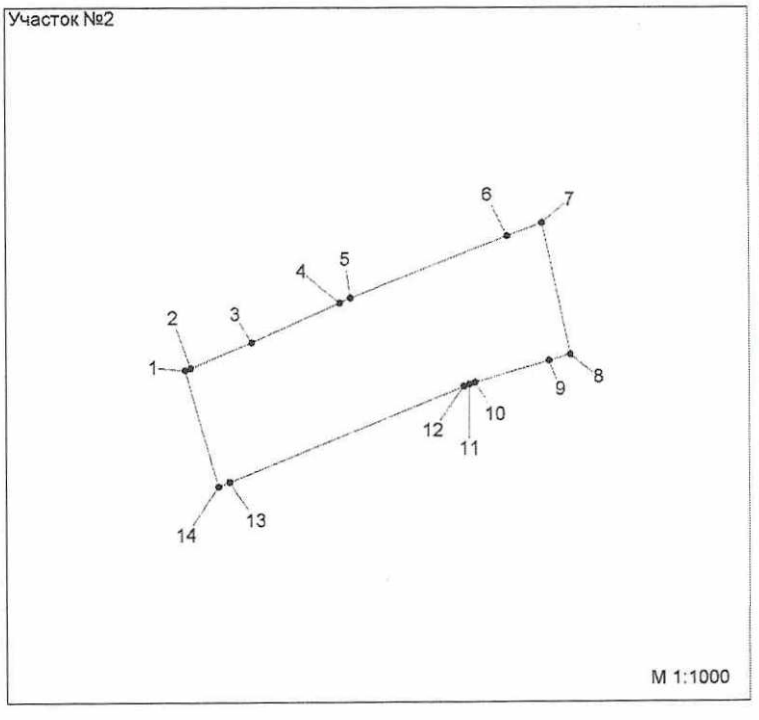

Каталог координат участка №2

N	X	Y	D
1	375 264.56	1 547 842.33	1.00
2	375 264.94	1 547 843.26	11.20
3	375 269.17	1 547 853.63	16.29
4	375 275.75	1 547 868.53	2.01
5	375 276.53	1 547 870.38	28.24
6	375 286.92	1 547 896.64	6.26
7	375 289.11	1 547 902.5	22.48
8	375 267.13	1 547 907.22	3.70
9	375 266.14	1 547 903.65	12.94
10	375 262.51	1 547 891.23	1.00
11	375 262.23	1 547 890.27	1.00
12	375 261.86	1 547 889.34	42.63
13	375 245.88	1 547 849.82	2.01
14	375 245.13	1 547 847.96	20.23
1	375 264.56	1 547 842.33	0.00

Участок №3

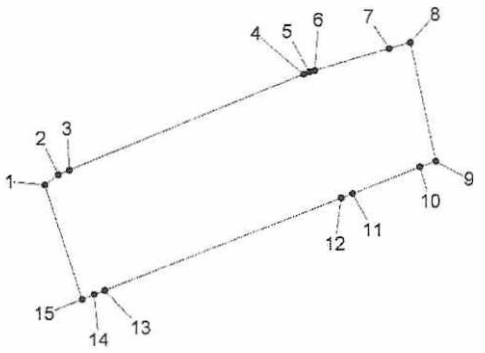

М 1:1000

Каталог координат участка №3

N	X	Y	D
1	375 243.43	1 547 845.66	2.86
2	375 245.13	1 547 847.96	2.01
3	375 245.88	1 547 849.82	42.63
4	375 261.86	1 547 889.34	1.00
5	375 262.23	1 547 890.27	1.00
6	375 262.51	1 547 891.23	12.94
7	375 266.14	1 547 903.65	3.70
8	375 267.13	1 547 907.22	20.22
9	375 247.36	1 547 911.46	2.83
10	375 246.43	1 547 908.79	12.14
11	375 242.04	1 547 897.47	2.00
12	375 241.32	1 547 895.6	42.68
13	375 225.9	1 547 855.8	1.99
14	375 225.19	1 547 853.94	2.18
15	375 224.4	1 547 851.91	20.03
1	375 243.43	1 547 845.66	0.00

Участок №4

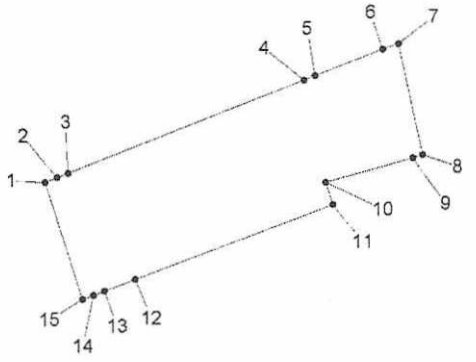

М 1:1000

Каталог координат участка №4

N	X	Y	D
1	375 224.4	1 547 851.91	2.18
2	375 225.19	1 547 853.94	1.99
3	375 225.9	1 547 855.8	42.68
4	375 241.32	1 547 895.6	2.00
5	375 242.04	1 547 897.47	12.14
6	375 246.43	1 547 908.79	2.83
7	375 247.36	1 547 911.46	18.95
8	375 228.83	1 547 915.43	1.72
9	375 228.35	1 547 913.78	15.15
10	375 224.29	1 547 899.18	3.93
11	375 220.54	1 547 900.35	35.53
12	375 208.11	1 547 867.07	5.55
13	375 206.17	1 547 861.87	2.01
14	375 205.47	1 547 859.99	2.00
15	375 204.77	1 547 858.12	20.59
1	375 224.4	1 547 851.91	0.00

Участок №5

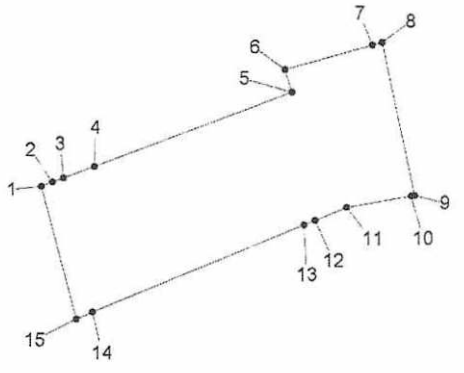

М 1:1000

Каталог координат участка №5

N	X	Y	D
1	375 204.77	1 547 858.12	2.00
2	375 205.47	1 547 859.99	2.01
3	375 206.17	1 547 861.87	5.55
4	375 208.11	1 547 867.07	35.53
5	375 220.54	1 547 900.35	3.93
6	375 224.29	1 547 899.18	15.15
7	375 228.35	1 547 913.78	1.72
8	375 228.83	1 547 915.43	25.99
9	375 203.42	1 547 920.88	0.58
10	375 203.32	1 547 920.31	11.02
11	375 201.33	1 547 909.47	5.67
12	375 199.18	1 547 904.22	2.00
13	375 198.42	1 547 902.37	38.42
14	375 183.85	1 547 866.82	2.99
15	375 182.64	1 547 864.09	22.92
1	375 204.77	1 547 858.12	0.00

Участок №6

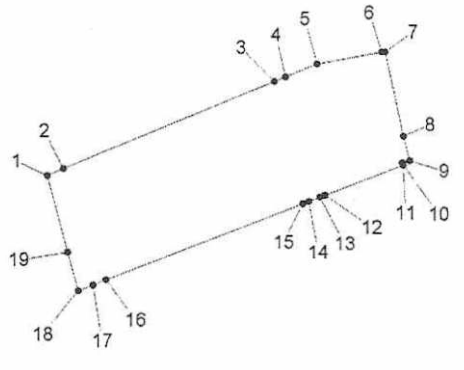

М 1:1000

Каталог координат участка №6

N	X	Y	D
1	375 182.64	1 547 864.09	2.99
2	375 183.85	1 547 866.82	38.42
3	375 198.42	1 547 902.37	2.00
4	375 199.18	1 547 904.22	5.67
5	375 201.33	1 547 909.47	11.02
6	375 203.32	1 547 920.31	0.58
7	375 203.42	1 547 920.88	14.48
8	375 189.26	1 547 923.92	4.23
9	375 185.15	1 547 924.94	1.27
10	375 184.78	1 547 923.72	0.40
11	375 184.39	1 547 923.82	13.97
12	375 179.39	1 547 910.78	0.90
13	375 179.07	1 547 909.94	2.00
14	375 178.35	1 547 908.07	1.08
15	375 177.96	1 547 907.06	35.40
16	375 165.28	1 547 874.01	2.39
17	375 164.42	1 547 871.78	2.68
18	375 163.45	1 547 869.28	6.68
19	375 169.9	1 547 867.53	13.20
1	375 182.64	1 547 864.09	0.00

Участок №7

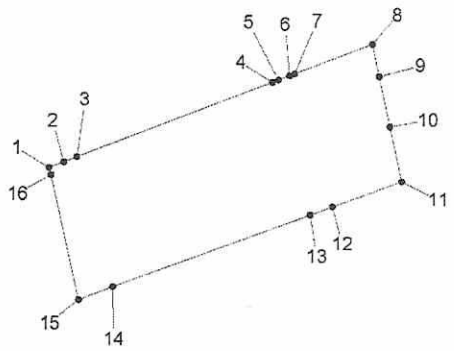

М 1:1000

Каталог координат участка №7

N	X	Y	D
1	375 163.45	1 547 869.28	2.68
2	375 164.42	1 547 871.78	2.39
3	375 165.28	1 547 874.01	35.40
4	375 177.96	1 547 907.06	1.08
5	375 178.35	1 547 908.07	2.00
6	375 179.07	1 547 909.94	0.90
7	375 179.39	1 547 910.78	13.97
8	375 184.39	1 547 923.82	5.54
9	375 178.97	1 547 924.98	8.59
10	375 170.57	1 547 926.79	9.39
11	375 161.39	1 547 928.77	12.32
12	375 157.17	1 547 917.19	4.01
13	375 155.79	1 547 913.43	35.43
14	375 143.64	1 547 880.15	6.17
15	375 141.46	1 547 874.38	21.33
16	375 162.25	1 547 869.61	1.24
1	375 163.45	1 547 869.28	0.00

Участок №8

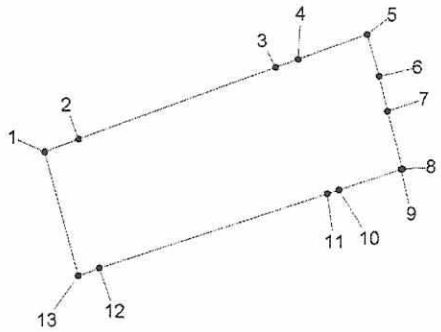

М 1:1000

Каталог координат участка №8

N	X	Y	D
1	375 141.46	1 547 874.38	6.17
2	375 143.64	1 547 880.15	35.43
3	375 155.79	1 547 913.43	4.01
4	375 157.17	1 547 917.19	12.32
5	375 161.39	1 547 928.77	7.37
6	375 154.3	1 547 930.79	6.05
7	375 148.41	1 547 932.17	10.02
8	375 138.73	1 547 934.74	0.26
9	375 138.67	1 547 934.49	11.00
10	375 135.25	1 547 924.04	2.01
11	375 134.62	1 547 922.13	40.44
12	375 122.05	1 547 883.69	3.78
13	375 120.75	1 547 880.14	21.50
1	375 141.46	1 547 874.38	0.00

Участок №9

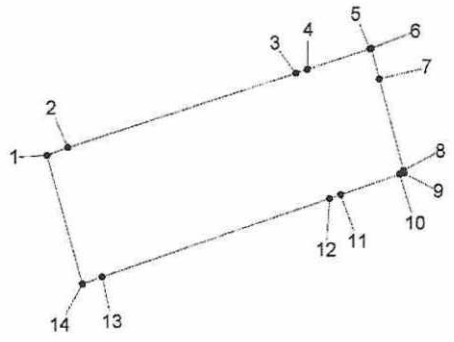

М 1:1000

Каталог координат участка №9

N	X	Y	D
1	375 120.75	1 547 880.14	3.78
2	375 122.05	1 547 883.69	40.44
3	375 134.62	1 547 922.13	2.01
4	375 135.25	1 547 924.04	11.00
5	375 138.67	1 547 934.49	0.26
6	375 138.73	1 547 934.74	5.18
7	375 133.72	1 547 936.07	15.82
8	375 118.45	1 547 940.2	0.42
9	375 118.04	1 547 940.3	0.75
10	375 117.83	1 547 939.58	10.51
11	375 114.39	1 547 929.65	1.99
12	375 113.74	1 547 927.77	40.46
13	375 100.51	1 547 889.53	3.58
14	375 099.31	1 547 886.16	22.27
1	375 120.75	1 547 880.14	0.00

Участок №10

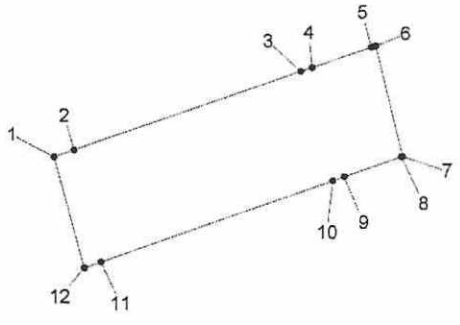

М 1:1000

Каталог координат участка №10

N	X	Y	D
1	375 099.31	1 547 886.16	3.58
2	375 100.51	1 547 889.53	40.46
3	375 113.74	1 547 927.77	1.99
4	375 114.39	1 547 929.65	10.51
5	375 117.83	1 547 939.58	0.75
6	375 118.04	1 547 940.3	19.13
7	375 099.46	1 547 944.84	0.17
8	375 099.4	1 547 944.68	10.20
9	375 096	1 547 935.06	2.00
10	375 095.34	1 547 933.17	41.37
11	375 081.57	1 547 894.16	3.02
12	375 080.56	1 547 891.31	19.44
1	375 099.31	1 547 886.16	0.00