РОССИЙСКАЯ ФЕДЕРАЦИЯ
СВЕРДЛОВСКАЯ ОБЛАСТЬ

ПОСТАНОВЛЕНИЕ

ГЛАВЫ АРАМИЛЬСКОГО ГОРОДСКОГО ОКРУГА

от 01.06.2022 № 243

Об утверждении проекта организации дорожного движения на выполнение работ по организации пешеходного перехода по улице Колхозная города Арамиль

В соответствии с Федеральным законом от 06 октября 2003 года №131-ФЗ «Об общих принципах организации местного самоуправления в Российской Федерации», Федеральным законом от 10 декабря 1995 года № 196-ФЗ «О безопасности дорожного движения», Федеральным законом от 29 декабря 2017 года № 443-ФЗ «Об организации дорожного движения в Российской Федерации и о внесении изменений в отдельные законодательные акты Российской Федерации», приказом Министерства транспорта Российской Федерации от 30.07.2020 № 274 «Об утверждении Правил подготовки документации по организации дорожного движения»

ПОСТАНОВЛЯЮ:

1. Утвердить проект организации дорожного движения на выполнение работ по организации пешеходного перехода по улице Колхозная города Арамиль (прилагается).
2. В связи с проведением работ по организации пешеходного перехода и ремонта тротуаров, ограничить скоростной режим до 20 км/ч в отрезке улиц Колхозная 0 км+600 м -0 км+700 м, 1 км+0 м-1 км+300м.
3. Разместить настоящее постановление на официальном сайте Арамильского городского округа.
4. Контроль исполнения настоящего постановления оставляю за собой.

Исполняющий обязанности
Главы Арамильского городского округа Р.В. Гарифуллин

ООО "Мирай"

ПРОЕКТ ОРГАНИЗАЦИИ ДОРОЖНОГО ДВИЖЕНИЯ

Наименование объекта: **Выполнение работ по созданию пешеходного перехода по ул. Колхозная в г. Арамиль Арамильского городского округа**

1–2022–ПОД

2022

Введение

Проект организации дорожного движения на автомобильной дороге общего пользования местного значения, расположенной на территории Арамильского городского округа по улице Клхозная, был разработан по заказу ООО "Мирай".

Проект организации дорожного движения (далее - ПОДД) выполнен по результатам полевых обследований, проведенных в марте 2022 года. ПОДД разработан на основании приказа Министерства транспорта РФ от 30 июля 2020г N274 "Об утверждении Правил подготовки документации по организации дорожного движения" и пункта 2 статьи 21 Федерального закона "О безопасности дорожного движения" № 196-ФЗ от декабря 1995г (с изменениями на 08 декабря 2020г). Согласован с требованиями нормативных документов: ГОСТ Р 52289-2019 "Правила применения дорожных знаков, разметки, светофоров, дорожных ограждений и направляющих устройств", ГОСТ Р 52290-2004 "Технические средства организации дорожного движения. Знаки дорожные, Общие технические требования", ГОСТ Р 50970-2011 "Столбики сигнальные дорожные. Общие технические требования. Правила применения", СНиП 2.05.02-85* "Автомобильные дороги" и т.д. Все параметры приняты в соответствии с требованиями автомобильной дороги IV-V технической категории.

Целью разработки ПОДД является оптимизация методов организации дорожного движения (далее - ОДД) на автомобильной дороге или отдельных ее участках для повышения пропускной способности и безопасного движения транспортных средств и пешеходов, обеспечение удобного и комфортного движения автотранспортных средств с расчетными скоростями, соблюдения примыканий, пересечений и других элементов автомобильной дороги техническими средствами ОДД.

Ведомость чертежей

Лист	Наименование	Примечание
2	Общие данные	
3	Условные обозначения	
4	Схема 1	
5	Схема 2	
6	Ведомость размещения дорожных знаков	

Изм.	Кол.уч.	Лист	Nдок	Подп.	Дата	1-2022-ПОД		
						Выполнение работ по созданию пешеходного перехода по ул. Колхозная в г. Арамиль Арамильского городского округа		
						Автомобильные дороги	Стадия	Лист	Листов
							Р	1	6
Проверил		Биккинин С.Ф.				Общие данные	МБУ "АСЗ"		
Разработал		Березная И.А.							

Проектные решения по организации дорожного движения при разработке ПОДД на период эксплуатации дорог или их участков

Применение дорожных знаков

Знаки, устанавливаемые на дороге, должны соответствовать требованиям ГОСТ Р52290 и в процессе эксплуатации отвечать требованиям ГОСТ Р 50597.

Действие знаков распространяется на проезжую часть, обочину, тротуар, у которых или над которыми они установлены.

Расстояние видимости знака должно быть не менее 100м.

На дорогах с одной полосой для движения в каждом направлении допускается дублировать знаки 3.20 и 3.22.

На дорогах без разделительной полосы дублирующие знаки устанавливают:

- слева от проезжей части в случаях, когда встречное движение осуществляется по одной или двум полосам;

При необходимости допускается дублировать таким же образом и другие знаки.
На дорогах с одной полосой для движения в каждом направлении допускается дублировать знаки 3.20 и 3.22, на дорогах с тремя полосами для движения в обоих направлениях - знак 5.15.6.
Знаки устанавливают слева от проезжей части.
На дорогах с двухсторонним движением с двумя и более полосами для движения в данном направлении, а также на дорогах с односторонним движением с тремя и более полосами знак 5.19.1 дублируют над проезжей частью.
Расстояние от края проезжей части (при наличии обочины - от бровки земляного полотна) до ближайшего к ней края знака, установленного сбоку от проезжей части, должно быть 0,5 - 2,0 м.
Расстояние от нижнего края знака (без учета знаков 1.4.1 - 1.4.6 и табличек) до поверхности дорожного покрытия (высота установки), кроме случаев, специально оговоренных настоящим стандартом, должно быть:
- от 1,5 до 3,0 м - при установке сбоку от проезжей части вне населенных пунктов, от 2,0 до 4,0 м - в населенных пунктах;
- от 0,6 до 1,5 м - при установке на приподнятых направляющих островках, приподнятых островках безопасности и на проезжей части (на переносных опорах);
- от 5,0 до 6,0 м - при размещении над проезжей частью. Знаки, размещенные на пролетных строениях искусственных сооружений, расположенных на высоте менее 5,0 м от поверхности дорожного покрытия, не должны выступать за их нижний край.
Высоту установки знаков, расположенных сбоку от проезжей части, определяют от поверхности дорожного покрытия на краю проезжей части.
Установка знаков на обочинах допустима в стесненных условиях (у обрывов, выступов скал, парапетов и т.п.). Расстояние между кромкой проезжей части и ближайшим к ней краем знака должно быть не менее 1 м, а высота установки - от 2 до 3 м.
Знаки, устанавливаемые на разделительной полосе, приподнятых островках безопасности и направляющих островках или обочине, в случае отсутствия дорожных ограждений размещают на ударобезопасных опорах. Верхний обрез фундамента опоры знака выполняют заподлицо с поверхностью разделительной полосы, приподнятого островка безопасности и направляющего островка, обочины или присыпной бермы.
В местах проведения работ на дороге и при временных оперативных изменениях организации движения знаки на переносных опорах допускается устанавливать на проезжей части, обочинах и разделительной полосе.
Расстояние между ближайшими краями соседних знаков, размещенных на одной опоре и распространяющих свое действие на одну и ту же проезжую часть, должно быть 50 - 200 мм.
Знаки на одной опоре, распространяющие свое действие на разные проезжие части одного направления движения, располагают над соответствующими проезжими частями или максимально приближают к ним с учетом технических возможностей и требований настоящего стандарта.
В одном поперечном сечении дороги устанавливают не более трех знаков без учета знаков 5.15.2, дублирующих знаков, знаков дополнительной информации, а также знаков 1.34.1 - 51.34.3 в местах производства дорожных работ.

Знаки, кроме установленных на перекрестках, остановочных пунктах маршрутных транспортных средств, в местах устройства искусственных неровностей и производства дорожных работ, располагают вне населенных пунктов на расстоянии не менее 50 м, в населенных пунктах - не менее 15 м друг от друга.
Знаки устанавливают на расстоянии не менее 1 м от проводов электросети высокого напряжения. В пределах охранной зоны высоковольтных линий размещение знаков на тросах-растяжках запрещается.
На щитах со световозвращающей флуоресцентной пленкой желто-зеленого цвета применяют знаки 1.22, 1.23, 5.19.1 и 5.19.2. Допускается применять и другие знаки на таких щитах в местах концентрации ДТП и для профилактики их возникновения на опасных участках (абзац введен Изменением N 3, утв. Приказом Росстандарта от 09.12.2013 N 2221-ст).
Искусственные дорожные неровности.
Искусственные дорожные неровности проектируются согласно ГОСТР52605-2006 применяются: перед наземным нерегулируемым пешеходным переходом.

						1-2022-ПОД		
						Выполнение работ по созданию пешеходного перехода по ул. Колхозная в г. Арамиль Арамильского городского округа		
Изм.	Кол.уч.	Лист	Nдок	Подп.	Дата			
						Автомобильные дороги	Стадия	Лист	Листов
							Р	2	6
Проверил		Биккинин С.Ф.				Общие данные	МБУ "АСЗ"		
Разработал		Березная И.А.							

УСЛОВНЫЕ ОБОЗНАЧЕНИЯ

Обозначение	Наименование
	– место дорожных работ
	– дорожные конусы
	– комплекс переносной для дорожных знаков
	– светофор Т7
	– регулировщик
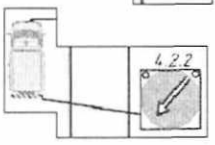	– автомобиль прикрытия или прицеп передвижной с дор. светодиодным знаком 4.2.2

						1–2022–ПОД
Изм.	Кол.уч.	Лист	Nдок	Подп.	Дата	Выполнение работ по созданию пешеходного перехода по ул. Колхозная в г. Арамиль Арамильского городского округа
						Автомобильные дороги — Стадия: Р; Лист: 3; Листов: 5
Проверил		Биккинин С.Ф.				Условные обозначения
Разработал		Бережная И.А.				

Схема №1. Организация дорожного движения и ограждения мест дорожных работ, на полосе движения, пропуск транспорта по одной полосе с помощью регулировщика

Наименование объекта: Выполнение работ
по созданию пешеходного перехода по ул. Колхозная в г. Арамиль
Арамильского городского округа

Вид и характер работ: дорожные работы на проезжей части (правая полоса) в населенном пункте

Ответственный за проведение работ: Кургинян Л.В.

Сроки выполнения работ: "20"мая 2022– "30"июля 2022

Схему составил инженер МБУ "АСЗ" Бережная И.А. тел.: 89030858889

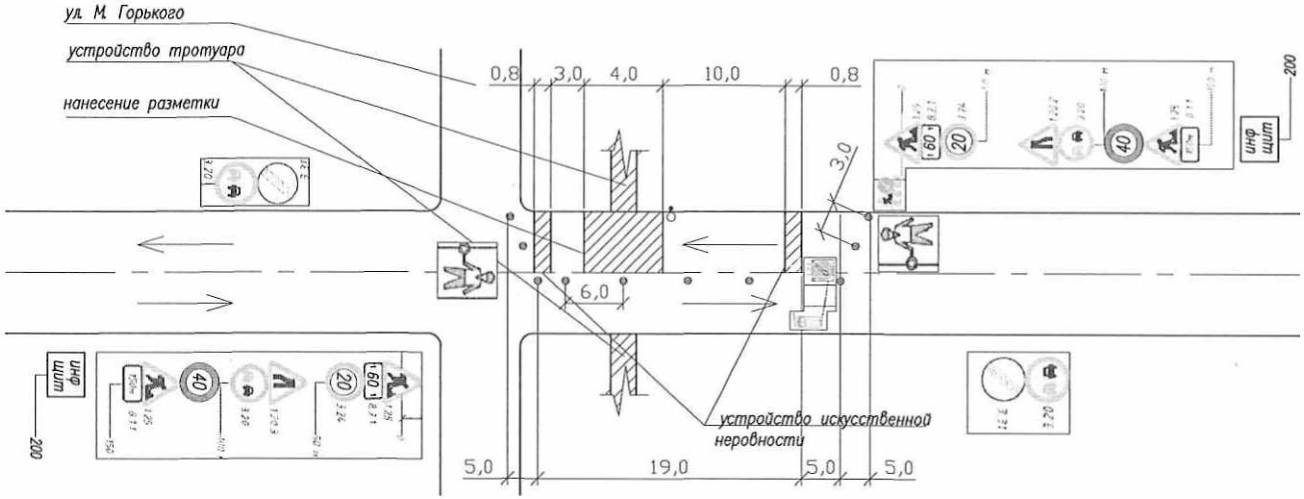

Информационный щит

Выполнение работ по созданию пешеходного перехода в г. Арамиль Арамильского городского округа
Заказчик: МБУ "АСЗ" Подрядчик: ООО "Мирай" Ответственный за производство работ:..... Тел.: Срок строительства:

Примечания:
1. В случае попадания в зону действия ремонтных работ съезда дорожные знаки 3.20 и 3.24 дублируются, а на съезде устанавливается знак 1.25.
2. Размещение ДСТ на проезжей части и начало работ разрешается после установки временных дорожных знаков и технических средств, ограждающих место производства работ.
3. Строительные работы выполняются в светлое время суток, в тёмное время техника и строительные материалы убираются за пределы дороги.
4. В туман, смог и при иных условиях ограниченной видимости проведение работ запрещено.
5. Перед началом работ копия схемы ОДД предоставляется в ГИБДД по месту производства работ.
6. Временные дорожные знаки приняты II типоразмера.
7. Схема разработана в соответствии с ГОСТ Р58350–2019.
8. С изменением длины захватки информация на табличках 8.2.1 также корректируется.
9. Поочередный пропуск транспортных средств встречных направлений по одной полосе осуществляется регулировщиками.

СОГЛАСОВАНО

Взам. инв.N | Подпись и дата | Инв.N подл.

Изм.	Кол.уч.	Лист	Nдок	Подп.	Дата	1–2022–ПОД		
						Выполнение работ по созданию пешеходного перехода по ул. Колхозная в г. Арамиль Арамильского городского округа		
						Автомобильные дороги	Стадия	Лист	Листов
							Р	4	6
Проверил		Биккинин С.Ф.				Схема 1	МБУ "АСЗ"	
Разработал		Бережная И.А.						

Схема №2. Организация дорожного движения и ограждения мест дорожных работ, на полосе движения, пропуск транспорта по одной полосе с помощью регулировщика

Наименование объекта: Выполнение работ по созданию пешеходного перехода по ул. Колхозная в г. Арамиль Арамильского городского округа

Вид и характер работ: дорожные работы на проезжей части (левая полоса) в населенном пункте

Ответственный за проведение работ: Кургинян Л.В.

Сроки выполнения работ: "20" мая 2022– "30" июля 2022

Схему составил инженер МБУ "АСЗ" Бережная И.А. тел.: 89030858889

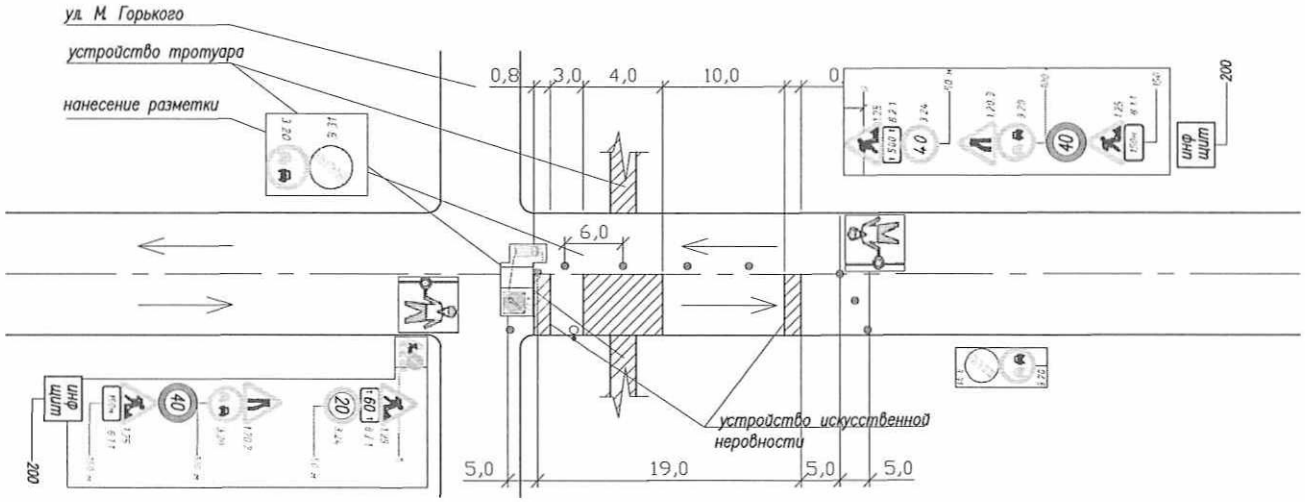

Информационный щит

Выполнение работ по созданию пешеходного перехода в г. Арамиль Арамильского городского округа
Заказчик: МБУ "АСЗ" Подрядчик: ООО "Мирай" Ответственный за производство работ:..... Тел.: Срок строительства:

Примечания:

1. В случае попадания в зону действия ремонтных работ съезда дорожные знаки 3.20 и 3.24 дублируются, а на съезде устанавливается знак 1.25.
2. Размещение ДСТ на проезжей части и начало работ разрешается после установки временных борожных знаков и технических сребств, ограждающих место производства работ.
3. Строительные работы выполняются в светлое время суток, в тёмное время техника и строительные материалы убираются за пределы дороги.
4. В туман, смог и при иных условиях ограниченной видимости проведение работ запрещено.
5. Перед началом работ копия схемы ОДД предоставляется в ГИБДД по месту производства работ.
6. Временные дорожные знаки приняты II типоразмера.
7. Схема разработана в соответствии с ГОСТ Р58350–2019.
8. С изменением длины захватки информация на табличках 8.2.1 также корректируется.
9. Поочередный пропуск транспортных средств встречных направлений по одной полосе осуществляется регулировщиками.

						1–2022–ПОД		
						Выполнение работ по созданию пешеходного перехода по ул. Колхозная в г. Арамиль Арамильского городского округа		
Изм.	Кол.уч.	Лист	Nдок	Подп.	Дата			
						Автомобильные дороги	Стадия	Лист	Листов
							Р	5	6
Проверил		Биккинин С.Р.				Схема 2	МБУ "АСЗ"	
Разработал		Бережная И.А.						

СОГЛАСОВАНО

Взам. инв.N

Подпись и дата

Инв.N подл.

Ведомость размещения дорожных знаков

Дорога – Колхозная, Арамиль
Участок 0км + 705м

№ п/п	Номер знака по ГОСТ 32945–2014	Наименование знака	Типоразмер знака	Площадь знаков м2 для индивидуального изготовления	Адрес/ км+м	Требуется установить/ демонтировать	Количество	Месторасположение
1	8.11	Расстояние до объекта	1		0+555; 0+875	временно установить	2	справа
2	1.25	Дорожные работы	1		0+555; 0+875	временно установить	2	справа
3	3.20	Обгон запрещен	1		0+605; 0+825	временно установить	4	справа
4	1.20.2	Сужение дороги	1		0+605; 0+825	временно установить	2	справа
5	3.24	Ограничение максимальной скорости	1		0+605/+555; 0+825/+875	временно установить	4	справа
6	8.2.1	Зона действия	1		0+700; 0+730	временно установить	2	справа
7	3.31	Конец зоны всех ограничений	1		0+690; 0+725	временно установить	2	справа

СОГЛАСОВАНО

Взам. инв.N

Подпись и дата

Инв.N подл.

Изм.	Кол.уч.	Лист	Nдок	Подп.	Дата
Проверил	Биккинин С.Ф.				
Разработал	Березная И.А.				

1–2022–ПОД

Выполнение работ по созданию пешеходного перехода по ул. Колхозная в г. Арамиль Арамильского городского округа

Автомобильные дороги

Стадия	Лист	Листов
Р	6	6

Ведомость размещения дорожных знаков

МБУ "АСЗ"